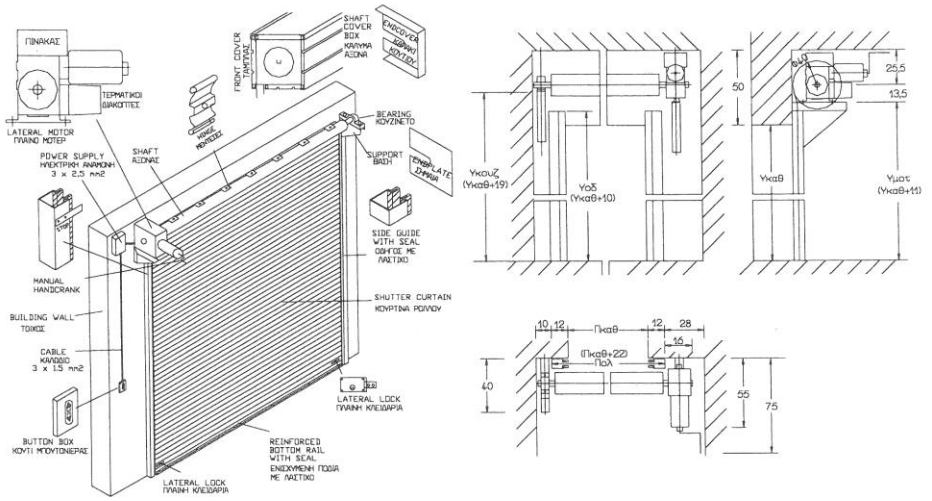
ΠΙΝΑΚΑΣ
ΤΕΡΜΑΤΙΚΟΙ ΔΙΑΚΟΠΤΕΣ
LATERAL MOTOR
ΠΛΑΙΝΟ ΜΟΤΕΡ
POWER SUPPLY
ΗΛΕΚΤΡΙΚΗ ΑΝΑΜΟΝΗ
3 x 2.5 mm2
SHAFT
ΑΞΟΝΑΣ
HINGE
ΜΕΝΤΕΣΕΣ
FRONT COVER
ΤΑΜΠΛΑΣ
SHAFT
COVER
BOX
ΚΑΛΥΜΑ
ΑΞΟΝΑ
ENDCOVER
ΚΑΛΥΜΑ
ΚΟΥΤΙΟΥ
BEARING
ΚΟΥΖΙΝΕΤΟ
SUPPORT
ΒΑΣΗ
TEMPLATE
ΣΗΜΑΙΑ
SIDE GUIDE
WITH SEAL
ΟΔΗΓΟΣ ΜΕ
ΛΑΣΤΙΧΟ
MANUAL
HANDCRANK
SHUTTER CURTAIN
ΚΟΥΡΤΙΝΑ ΡΟΛΛΟΥ
BUILDING WALL
ΤΟΙΧΟΣ
CABLE
ΚΑΛΩΔΙΟ
3 x 1.5 mm2
LATERAL LOCK
ΠΛΑΙΝΗ ΚΛΕΙΔΑΡΙΑ
BUTTON BOX
ΚΟΥΤΙ ΜΠΟΥΤΟΝΙΕΡΑΣ
REINFORCED
BOTTOM RAIL
WITH SEAL
ΕΝΕΟΧΥΜΕΝΗ ΠΟΔΙΑ
ΜΕ ΛΑΣΤΙΧΟ
LATERAL LOCK
ΠΛΑΙΝΗ ΚΛΕΙΔΑΡΙΑ
Υκουζ
(Υκαθ+19)
Υοδ
(Υκαθ+10)
50
Υκαθ
25,5
13,5
Υμοτ
(Υκαθ+11)
10
12
Πκαθ
12
28
16
(Πκαθ+22)
Πολ
40
55
75